H－7150

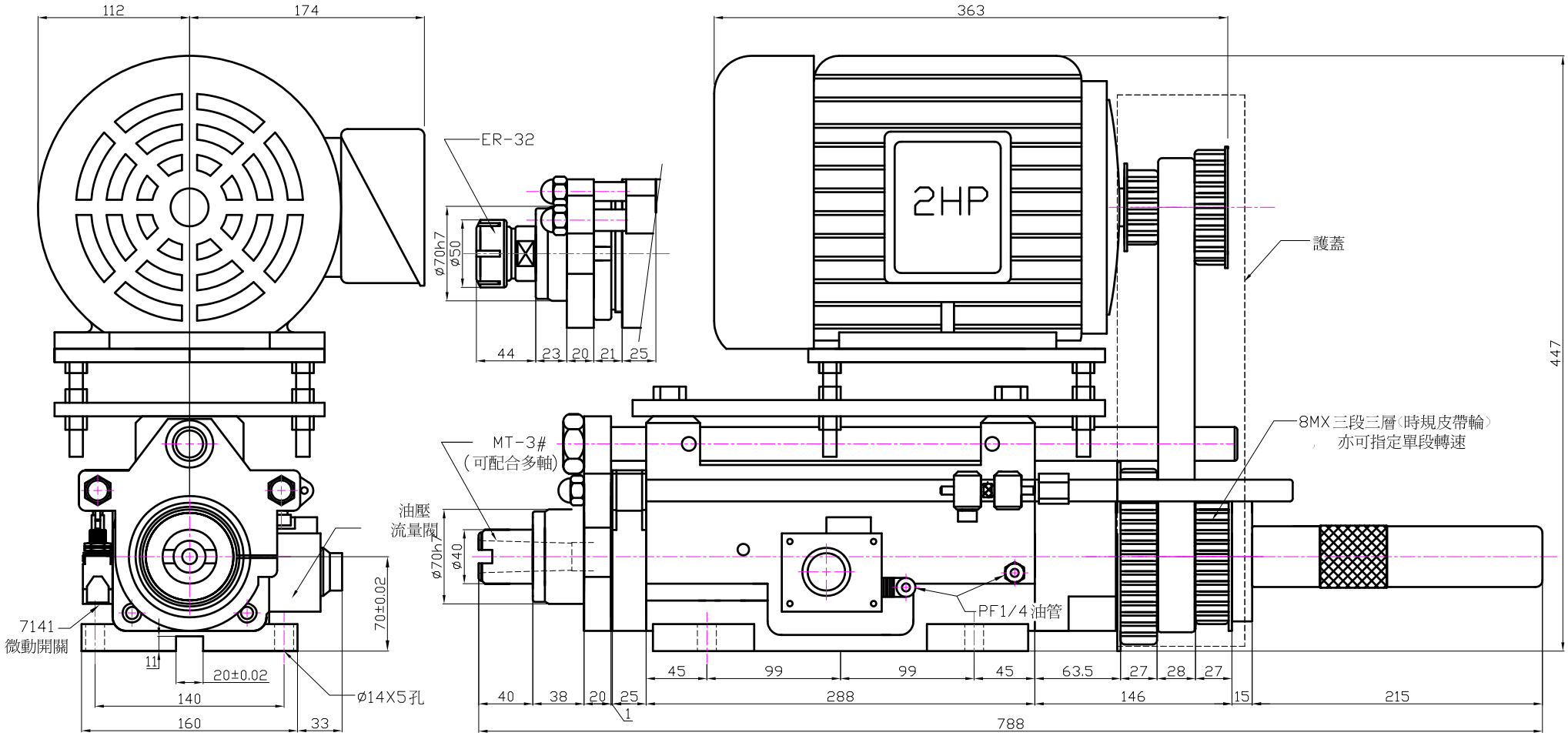

規 格

使用油壓	20~25kg/cm²	容許轉速	3,000 R.P.M	油缸直徑	ø90
鑽孔能力	ø25(S45C)	重　　量	68KG	油缸面積	前進54CM² 後退25.1CM²
最大挾持	*ER－32 ø20*MT－3 ø25	總 行 程	150M/M	推　　力	1,080KG(油壓20KG/CM²)
馬　　力	1.5KW－2P,4P 220V,380V	切削行程	自由調整(流量控制閥FKC－G02－LA)	轉速指定	單段或三段轉速

消 耗 品

主軸軸承	32007X1,32006X1,6007VX1	活塞油封	P－80X3,P－50X1	微動開關	7311X2
皮帶輪軸承	51209X1,6009ZZX1	後蓋油封	G－85X1,USH－35X1,DH－35X1		
前蓋油封	DH－70X1,P－70X2,G－85X2	傳動皮帶	8M時規皮帶		